With pneumatic and electric actuators

Fig. 405 / 460
Pneumatic actuator
ARI-DP 32-35

- Reversible pneumatic actuator
- Actuator with rolling diaphragm
- Air supply pressure max. 6 bar
- Stem protection by bellow
- Maintenance-free O-ring sealing
- Assembly of additional devices acc. to DIN IEC 60534-6

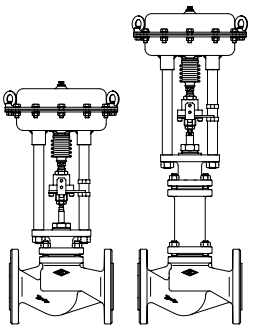

Page 4

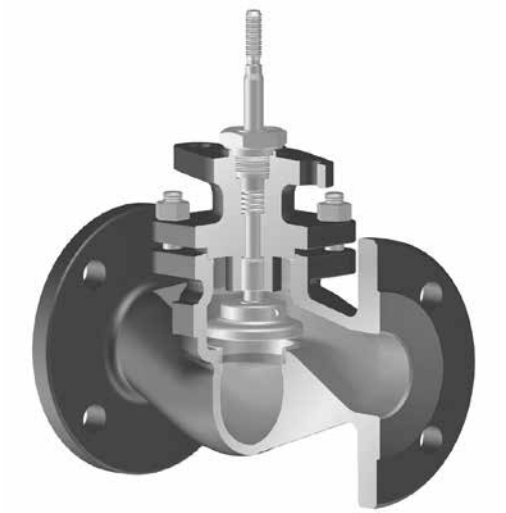

Fig. 405

Fig. 405 / 460
Electric actuator
ARI-PREMIO 2,2-25 kN
ARI-PREMIO-Plus 2G 2,2-25kN

- Enclosure IP 65
- 2 torque switches
- Handwheel
- Additional devices available, e.g. potentiometer

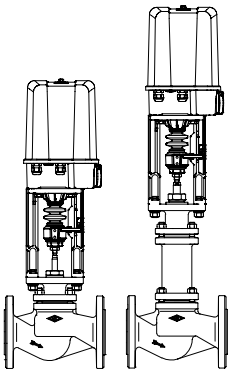

Page 12

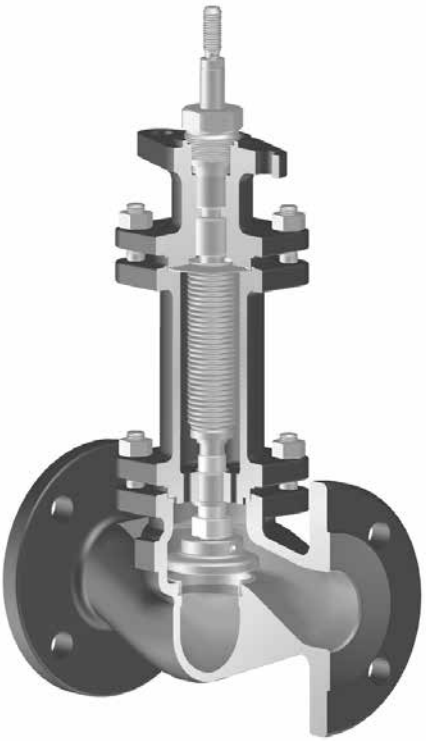

Fig. 460

Fig. 405 / 460
Electric actuator
AUMA SA 07.2-16.2

- Enclosure IP 67
- 2 torque switches
- 2 travel switches
- Handwheel
- Overheating protection for motor as standard
- Additional devices available, e.g. potentiometer
- Explosion proof version available

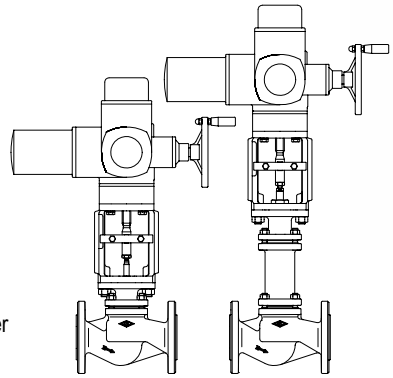

Page 14

Figure	Nominal pressure	Material	Nominal diameter
12.405 / 12.460	PN16	EN-JL1040	DN15-250
22.405 / 22.460	PN16	EN-JS1049	DN15-350
23.405 / 23.460	PN25	EN-JS1049	DN15-150
34.405 / 34.460	PN25	1.0619+N	DN15-500
35.405 / 35.460	PN40	1.0619+N	DN15-500
54.405 / 54.460	PN25	1.4408	DN15-250
55.405 / 55.460	PN40	1.4408	DN15-150
Other materials and versions on request.			

Information / restriction of technical rules need to be observed!

ARI-Valves of EN-JL1040 are not allowed to be operated in systems acc. to TRD 110.

A production permission acc. to TRB 801 No. 45 is available.
(Acc. to TRB 801 No. 45 EN-JL1040 is not allowed.)

The engineer, designing a system or a plant, is responsible for the selection of the correct valve.

Resistance and fitness must be verified, contact manufacturer for information (refer to Product overview and Resistance list).

Stem sealing

Fig. 405

standard		optional	
DN15-150	DN200-500	DN15-500	DN15-500
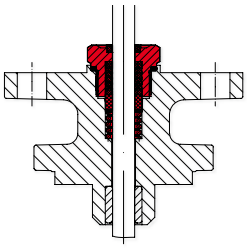	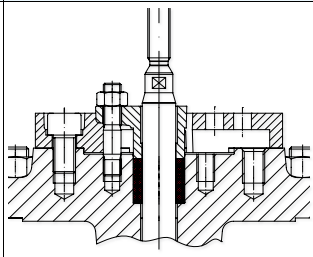	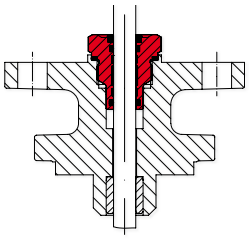	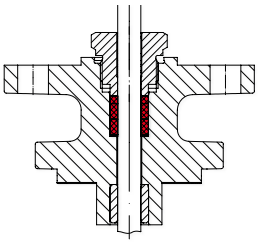
I. PTFE-V-ring unit -10°C to 220°C	II. PTFE-packing -10°C to 250°C	I. EPDM-sealing -10°C to 150°C (allowed for water and steam up to 180°C)	II. PTFE-packing (DN15-150) -10°C to 250°C II. Pure graphite-packing -10°C to 450°C

Fig. 460

standard	optional	
DN15-500	DN15-100	DN125-500
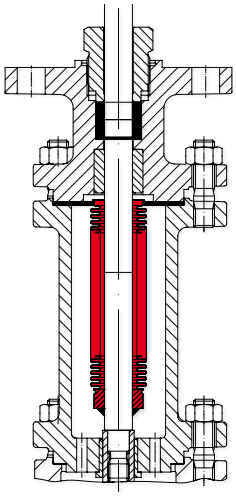	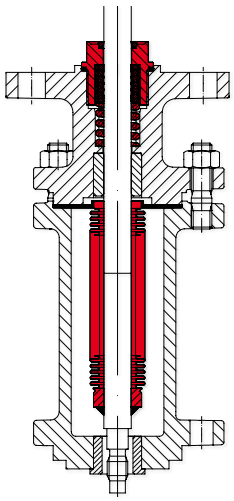	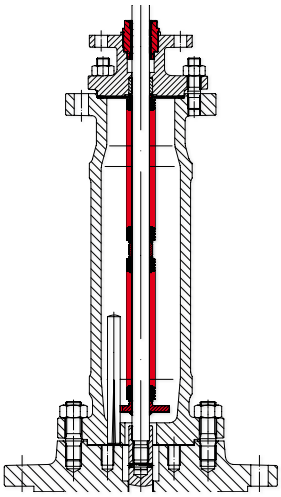
III. Stainless steel bellows seal with pure graphite-packing -60°C to 450°C	III. Stainless steel-bellow with V-ring unit -60°C to 220°C	III. Stainless steel-bellow with EPDM-sealing -60°C to 150°C (allowed for water and steam up to 180°C)

Pressure-temperature-ratings

Intermediate values for max. permissible operational pressures can be determined by linear interpolation of the given temperature / pressure chart.

acc. to DIN EN 1092-2			-60°C to <-10°C [1]	-10°C to 120°C	150°C	200°C	250°C	300°C	350°C	400°C	450°C
EN-JL1040	PN16	(bar)	--	16	14,4	12,8	11,2	9,6	--	--	--
EN-JS1049	PN16	(bar)	on request	16	15,5	14,7	13,9	12,8	11,2	--	--
EN-JS1049	PN25	(bar)	on request	25	24,3	23	21,8	20	17,5	--	--

acc. to manufacturers standard			-60°C to <-10°C [1]	-10°C to 120°C	150°C	200°C	250°C	300°C	350°C	400°C	450°C
1.0619+N	PN25	(bar)	18,7	25	23,9	22	20	17,2	16	14,8	8,2
1.0619+N	PN40	(bar)	30	40	38,1	35	32	28	25,7	23,8	13,1

acc. to DIN EN 1092-1			-60°C to <-10°C [1]	-10°C to 100°C	150°C	200°C	250°C	300°C	350°C	400°C	450°C
1.4408	PN40	(bar)	40	40	36,3	33,7	31,8	29,7	28,5	27,4	--

[1] Valve with extended bonnet, studs and nuts made of A4-70 (at temperatures below -10°C)

Plug design standard			Guiding
Isolation plug, metal seat	- Leakage class A acc. to DIN EN 12266	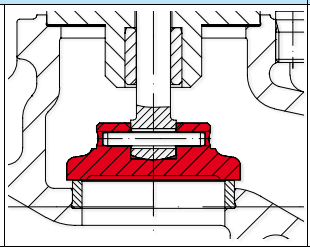	Stem
Stainless-steel with machined seat contour **Isolation plug, metal seat**	- Leakage class A acc. to DIN EN 12266	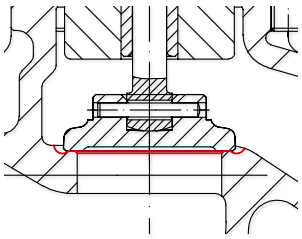	Stem
Plug design optional			**Guiding**
Isolation plug with PTFE-soft seal (max. 200°C)	- Leakage class A acc. to DIN EN 12266	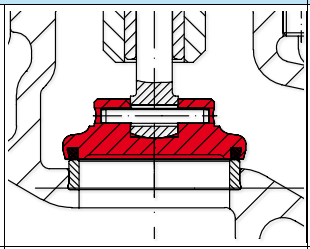	Stem
Isolation plug with armoured sealing edge	- Leakage class A acc. to DIN EN 12266	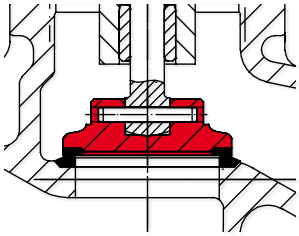	Stem
Screw down non-return plug with re-setting spring metal seat	- Leakage class A acc. to DIN EN 12266	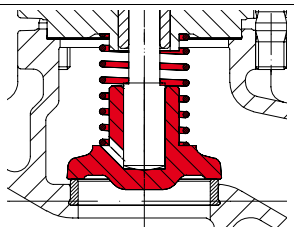	Stem

Stop valve straight trough with pneumatic actuator ARI-DP

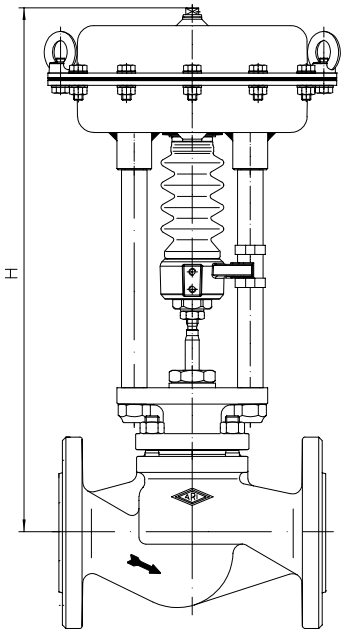

Fig. 405

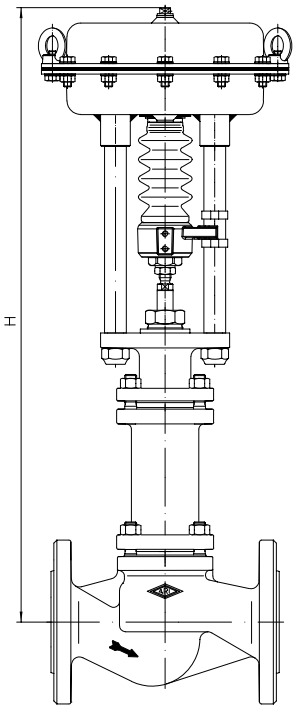

Fig. 460

Heights and weights

DN				15	20	25	32	40	50	65	80	100	125	150	200	250	300	350	400	500
Fig. 405	DP32	H	(mm)	411	411	439	440	446	452	465	481	500	--	--	--	--	--	--	--	--
		PN16	(kg)	13	13	14	16	18	21	26	31	42	--	--	--	--	--	--	--	--
		PN40	(kg)	13	14	15	17	20	22	29	35	48	--	--	--	--	--	--	--	--
	DP33	H	(mm)	472	472	480	481	487	504	531	547	566	579	650	--	--	--	--	--	--
		PN16	(kg)	19	19	20	22	24	27	32	37	48	70	91	--	--	--	--	--	--
		PN40	(kg)	19	20	22	23	25	28	35	41	54	82	113	--	--	--	--	--	--
	DP34	H	(mm)	--	--	--	603	609	615	628	644	681	701	761	824	904	956	--	--	--
		PN16	(kg)	--	--	--	52	54	57	62	67	78	100	121	176	248	405	--	--	--
		PN40	(kg)	--	--	--	53	55	58	65	71	84	112	143	207	284	453	--	--	--
	DP34T	H	(mm)	--	--	--	--	--	--	--	--	--	977	1008	1094	1154	1174	--	--	--
		PN16	(kg)	--	--	--	--	--	--	--	--	--	175	200	261	375	479	--	--	--
		PN40	(kg)	--	--	--	--	--	--	--	--	--	181	202	293	407	524	--	--	--
	DP34Tri	H	(mm)	--	--	--	--	--	--	--	--	--	1199	1230	1316	1376	--	--	--	--
		PN16	(kg)	--	--	--	--	--	--	--	--	--	209	234	295	409	--	--	--	--
		PN40	(kg)	--	--	--	--	--	--	--	--	--	215	236	327	441	--	--	--	--
	DP35	H	(mm)	--	--	--	--	--	--	--	--	--	1144	1175	1229	1289	1339	1446	1483	1570
		PN16	(kg)	--	--	--	--	--	--	--	--	--	374	399	460	575	672	--	--	--
		PN40	(kg)	--	--	--	--	--	--	--	--	--	380	401	492	607	717	862	1154	1512
Fig. 460	DP32	H	(mm)	616	616	624	624	615	617	701	713	729	--	--	--	--	--	--	--	--
		PN16	(kg)	17	17	18	21	23	26	29	40	55	--	--	--	--	--	--	--	--
		PN40	(kg)	19	21	23	26	32	35	42	52	68	--	--	--	--	--	--	--	--
	DP33	H	(mm)	657	657	665	665	656	683	767	779	795	807	976	--	--	--	--	--	--
		PN16	(kg)	23	23	24	27	29	32	35	46	61	77	108	--	--	--	--	--	--
		PN40	(kg)	25	27	29	32	38	41	48	58	74	89	133	--	--	--	--	--	--
	DP34	H	(mm)	--	--	--	787	796	798	854	876	892	929	1087	1293	1353	1584	--	--	--
		PN16	(kg)	--	--	--	57	59	62	65	76	91	107	138	184	264	487	--	--	--
		PN40	(kg)	--	--	--	62	68	71	78	88	104	119	163	214	299	544	--	--	--
	DP34T	H	(mm)	--	--	--	--	--	--	--	--	--	1456	1487	1541	1601	1802	--	--	--
		PN16	(kg)	--	--	--	--	--	--	--	--	--	198	221	255	335	568	--	--	--
		PN40	(kg)	--	--	--	--	--	--	--	--	--	207	227	285	370	615	--	--	--
	DP34Tri	H	(mm)	--	--	--	--	--	--	--	--	--	1648	1679	1763	1823	--	--	--	--
		PN16	(kg)	--	--	--	--	--	--	--	--	--	232	255	289	369	--	--	--	--
		PN40	(kg)	--	--	--	--	--	--	--	--	--	241	261	319	404	--	--	--	--
	DP35	H	(mm)	--	--	--	--	--	--	--	--	--	---	---	---	---	1967	2075	2094	2192
		PN16	(kg)	--	--	--	--	--	--	--	--	--	---	---	---	---	764	---	---	---
		PN40	(kg)	--	--	--	--	--	--	--	--	--	---	---	---	---	808	949	1215	1582

Further dimensions refer to pages 18-21.

Fig. 405 / 460 (DN15-500)

Closing pressures: Pneumatic actuator ARI-DP

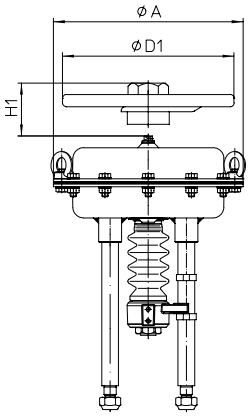

DP32 / DP33 / DP34

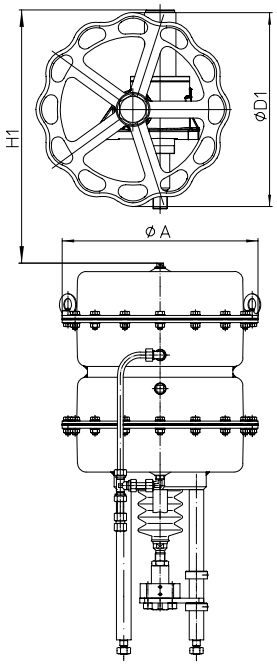

DP34T

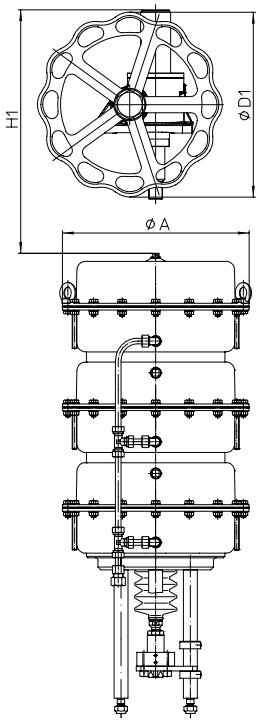

DP34Tri

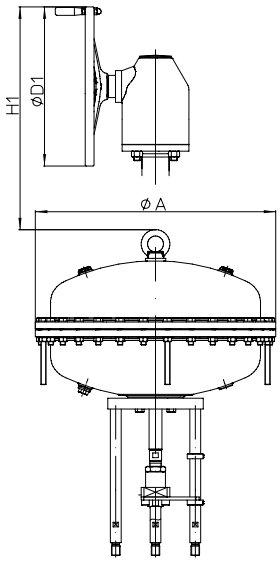

DP35

Actuator data			DP32	DP33	DP34	DP34T	DP34Tri	DP35
Ø A		(mm)	250	300	405			755
Effective diaphragm area		(cm^2)	250	400	800	1600	2400	2800
Top mounted handwheel	Ø D1	(mm)	225	300	400			500
	H1	(mm)	270	284	442	635	635	731
	Weight	(kg)	5		17	41		49
Further technical data of the actuator: refer to data sheet ARI-DP.								

Fig. 405 / 460 (DN15-150)

Closing pressures: Pneumatic actuator ARI-DP32

max. permissible closing pressures on flow-to-open P2 = 0.
Observe pressure-temperature-limits, refer to page 2.

DN					15	20	25	32	40	50	65	80	100
Kvs-value				(m^3/h)	4,2	7,4	12	19	31	47	77	120	188
max. diff. pressure [1]				(bar)	2								1,5
Seat-Ø				(mm)	21	21	27	31	41	51	66	81	101
Travel				(mm)	4	5	7	8	10	13	17	20	25
DP32 250 cm² **Spring closes on air failure** (stem extending by spring)	Air supply pressure min. (bar) [2]	1,4	I.	(bar)	40	40	22,4	14,3	5,4				
			II.	(bar)	40	39,3	20,5	12,9	4,6				
			III.	(bar)	29,9	28,1	19	11,7	3,4				
		2,8	I.	(bar)			40						
			II.	(bar)		40	40						
			III.	(bar)	40	40	40						
		3,2	I.	(bar)				40	28,9	15,3	6,4	2,7	
			II.	(bar)				40	28,1	14,8	6	2,4	
			III.	(bar)				40	26,8	14	5,7	2,2	
		4,1	I.	(bar)					40	22,3	10,1	4,9	
			II.	(bar)					39,8	21,7	9,7	4,6	
			III.	(bar)					38,6	20,9	9,4	4,4	

DN					15	20	25	32	40	50	65	80	100
Kvs-value				(m^3/h)	4,2	7,4	12	19	31	47	77	120	188
max. diff. pressure [1]				(bar)	2								1,5
Seat-Ø A/B				(mm)	21	21	27	31	41	51	66	81	101
Travel				(mm)	4	5	7	8	10	13	17	20	25
DP32 250 cm² **Spring opens on air failure** (stem retracting by spring)	Air supply pressure min. [2]	1,4	I.	(bar)	40 a)	40 a)	22,4 a)	14,3 a)	5,4 a)				
			II.	(bar)	40 a)	39,3 a)	20,5 a)	12,9 a)	4,6 a)				
			III.	(bar)	29,9	28,1	19	11,7	3,4				
		2	I.	(bar)			40 a)	31,3 a)	15,5 a)	7,6 a)	2,5		
			II.	(bar)		40 a)	40 a)	30 a)	14,7 a)	7,1 a)	2,1		
			III.	(bar)	40	40	40	28,8	13,4	6,3	1,8		
		3	I.	(bar)				40 a)	32,3 a)	18,5 a)	9,1	4,9	2,1
			II.	(bar)				40 a)	31,4 a)	17,9 a)	8,7	4,6	1,9
			III.	(bar)				40	30,2	17,2	8,4	4,4	1,8
		4	I.	(bar)					40 a)	29,3 a)	15,8	9,3	4,9
			II.	(bar)					40 a)	28,8 a)	15,3	9	4,8
			III.	(bar)					40	28	15,1	8,8	4,6
		5	I.	(bar)						40 a)	22,4	13,7	7,8
			II.	(bar)						39,6 a)	22	13,4	7,6
			III.	(bar)						38,8	21,7	13,2	7,5
		6	I.	(bar)							29	18,1	10,7
			II.	(bar)							28,6	17,8	10,5
			III.	(bar)						40	28,3	17,6	10,4

I. Fig. 405: PTFE-V-ring unit / EPDM-sealing
II. Fig. 405: PTFE- / pure graphite-packing
III. Fig. 460: Bellows seal

[1] max. differential pressure drop

[2] Air supply pressure max. to actuator: 6 bar Restriction: a) 5 bar b) 4,5 bar c) 4 bar d) 3,5 bar e) 3 bar f) 2,5 bar

Edition 03/17 - Data subject to alteration - Regularly updated data on www.ari-armaturen.com!

max. permissible closing pressures on flow-to-open P2 = 0.
Observe pressure-temperature-limits, refer to page 2.

DN					15	20	25	32	40	50	65	80	100
Kvs-value				(m^3/h)	4,2	7,4	12	19	31	47	77	120	188
max. diff. pressure [1]				(bar)	2								1,5
Seat-Ø				(mm)	21	21	27	31	41	51	66	81	101
Travel				(mm)	4	5	7	8	10	13	17	20	25
DP33 400 cm^2 Spring closes on air failure (stem extending by spring)	Air supply pressure min. (bar) [2]	1,4	I.	(bar)	40 c)	40 c)	40 c)	33,9 c)	16,9 c)	8,5 c)	3		
			II.	(bar)	40 c)	40 c)	40 c)	32,5 c)	16,1 c)	8 c)	2,5		
			III.	(bar)	40 a)	40 a)	40 a)	31,4 a)	14,9 a)	7,2 a)	2,3 a)		
		2,7	I.	(bar)				40 a)	40 a)	23,2 a)	10,8	5,4	1,8
			II.	(bar)				40 a)	40 a)	22,7 a)	10,4	5,1	1,6
			III.	(bar)				40	39,8	21,9	10,1	4,9	1,5
		3,3	I.	(bar)							13	8	4,7
			II.	(bar)							12,6	7,7	4,5
			III.	(bar)							12,3	7,5	4,4
		4,5	I.	(bar)						33,5	19,4	12,2	7,4
			II.	(bar)						32,9	18,9	11,9	7,2
			III.	(bar)						32,1	18,6	11,7	7,1

DN					15	20	25	32	40	50	65	80	100	125	150
Kvs-value				(m^3/h)	4,2	7,4	12	19	31	47	77	120	188	288	410
max. diff. pressure [1]				(bar)	2								1,5		1
Seat-Ø				(mm)	21	21	27	31	41	51	66	81	101	126	151
Travel				(mm)	4	5	7	8	10	13	17	20	25	32	38
DP33 400 cm^2 Spring opens on air failure (stem retracting by spring)	Air supply pressure min. (bar) [2]	1,4	I.	(bar)	40 d)	40 d)	40 d)	34,1 d)	17 d)	8,6 d)	3 d)				
			II.	(bar)	40 d)	40 d)	40 d)	32,7 d)	16,2 d)	8 d)	2,6 d)				
			III.	(bar)	40 d)	40 d)	40 d)	31,5 d)	15 d)	7,2 d)	2,3 d)				
		2	I.	(bar)				40 d)	33 d)	18,9 d)	9,4 d)	5 d)	2,1 d)		
			II.	(bar)				40 d)	32,2 d)	18,4 d)	8,9 d)	4,7 d)	1,9 d)		
			III.	(bar)				40 d)	31 d)	17,6 d)	8,7 d)	4,5 d)	1,8 d)		
		3	I.	(bar)					40 d)	36,2 d)	19,9 d)	12 d)	6,7 d)	3,3 d)	1,7 d)
			II.	(bar)					40 d)	35,6 d)	19,5 d)	11,7 d)	6,5 d)	3,2 d)	1,6 d)
			III.	(bar)					40 d)	34,8 d)	19,2 d)	11,6 d)	6,4 d)	3,1 d)	1,5 d)
		4	I.	(bar)							30,4	19	11,3	6,3	3,8
			II.	(bar)							30	18,8	11,1	6,1	3,7
			III.	(bar)						40 a)	29,7 a)	18,6 a)	11 a)	6 a)	3,5
		5	I.	(bar)							40	26,1	15,9	9,2	5,8
			II.	(bar)							40	25,8	15,7	9,1	5,7
			III.	(bar)							40 a)	25,6 a)	15,5 a)	9 a)	5,6
		6	I.	(bar)								33,1	20,4	12,2	7,9
			II.	(bar)								32,8	20,2	12	7,8
			III.	(bar)											7,7

I. Fig. 405: PTFE-V-ring unit / EPDM-sealing
II. Fig. 405: PTFE- / pure graphite-packing
III. Fig. 460: Bellows seal

[1] max. differential pressure drop

[2] Air supply pressure max. to actuator: 6 bar Restriction: a) 5 bar b) 4,5 bar c) 4 bar d) 3,5 bar e) 3 bar

Fig. 405 / 460 (DN15-300)

Closing pressures: Pneumatic actuator ARI-DP34

max. permissible closing pressures on flow-to-open P2 = 0.
Observe pressure-temperature-limits, refer to page 2.

DN					32	40	50	65	80	100	125	150	200	250
Kvs-value				(m^3/h)	19	31	47	77	120	188	288	410	725	1145
max. diff. pressure [1]				(bar)	2					1,5		1	0,8	
Seat-Ø				(mm)	31	41	51	66	81	101	126	151	201	251
Travel				(mm)	8	10	13	17	20	25	32	38	50	65
DP34 800 cm² Spring closes on air failure (stem extending by spring)	Air supply pressure min. (bar) [2]	1,4	I.	(bar)	40 f)	40 f)	28,2 f)	14,8 b)	8,5 b)	4,3 b)	1,6			
			II.	(bar)	40 f)	40 f)	27,7 f)	14,4 b)	8,2 b)	4,1 b)	1,5			
			III.	(bar)	40 d)	40 d)	26,9 d)	14,1 d)	8 d)	4 d)	1,4 d)			
		2,7	I.	(bar)			40 d)	34,5	20,9	11,6	5,7	2,9		
			II.	(bar)			40 d)	34,1	20,6	11,4	5,6	2,8		
			III.	(bar)			40 b)	33,8 b)	20,5 b)	11,3 b)	5,5 b)	2,7		
		3,3	I.	(bar)				39,7	25,7	16,2	9,6	5,7	2	
			II.	(bar)				39,2	25,4	16,1	9,5	5,6	1,9	
			III.	(bar)				39 b)	25,3 a)	15,9 a)	9,4 a)	5,5	1,9	
		4,5	I.	(bar)				40	37,3	21,3	11,2	8	3,2	1,9
			II.	(bar)				40	37	21,1	11,1	7,9	3,1	1,8
			III.	(bar)				40 a)	28,1 a)	17,8 a)	11 a)	7,8	3,1	1,8

DN					50	65	80	100	125	150	200	250	300
Kvs-value				(m^3/h)	47	77	120	188	288	410	725	1145	1635
max. diff. pressure [1]				(bar)	2			1,5		1	0,8		0,5
Seat-Ø				(mm)	51	66	81	101	126	151	201	251	301
Travel				(mm)	13	17	20	25	32	38	50	65	75
DP34 800 cm² Spring opens on air failure (stem retracting by spring)	Air supply pressure min. (bar) [2]	1,4	I.	(bar)		10,8 c)	5,4 b)	1,7 b)	1,6 a)				
			II.	(bar)		10,4 c)	5,1 b)	1,5 b)	1,5 a)				
			III.	(bar)	21,9 f)	10,1 f)	4,9 e)	1,4 e)	1,4 e)				
		2	I.	(bar)		23,5 c)	13,9 b)	7,2 b)	5,2 a)	2,9 a)			
			II.	(bar)		23,1 c)	13,6 b)	7,1 b)	5,1 a)	2,8 a)			
			III.	(bar)	40 f)	22,8 f)	13,4 e)	6,9 e)	5 e)	2,7 a)			
		3	I.	(bar)		40 c)	28 b)	16,5 b)	11,1 a)	7,1 a)	3,2	1,9	
			II.	(bar)		40 c)	27,7 b)	16,3 b)	11 a)	7 a)	3,1	1,8	
			III.	(bar)			27,5 e)	16,2 e)	10,9 e)	6,9 a)	3,1 a)	1,8 a)	
		4	I.	(bar)			40 b)	25,7 b)	17,1 a)	11,3 a)	5,6	3,4	1,3
			II.	(bar)			40 b)	25,5 b)	17 a)	11,2 a)	5,5	3,4	1,3
			III.	(bar)						11,1 a)	5,5 a)	3,4 a)	1,3
		5	I.	(bar)					23 a)	15,5 a)	8	5	2,4
			II.	(bar)					22,9 a)	15,4 a)	7,9	4,9	2,4
			III.	(bar)						15,3 a)	7,9 a)	4,9 a)	2,4
		6	I.	(bar)							10,4	6,6	3,4
			II.	(bar)							10,2	6,5	3,4
			III.	(bar)									3,4

I. Fig. 405: PTFE-V-ring unit (DN15-150) / EPDM-sealing
II. Fig. 405: PTFE- / pure graphite-packing
III. Fig. 460: Bellows seal

[1] max. differential pressure drop

[2] Air supply pressure max. to actuator: 6 bar Restriction: a) 5 bar b) 4,5 bar c) 4 bar d) 3,5 bar e) 3 bar f) 2,5 bar

Fig. 405 / 460 (DN125-300)

Closing pressures: Pneumatic actuator ARI-DP34T

max. permissible closing pressures on flow-to-open P2 = 0.
Observe pressure-temperature-limits, refer to page 2.

DN					125	150	200	250
Kvs-value				(m^3/h)	288	410	725	1145
max. diff. pressure [1]				(bar)	1,5	1	0,8	
Seat-Ø				(mm)	126	151	201	251
Travel				(mm)	32	38	50	65
DP34T 1600 cm^2 Spring closes on air failure 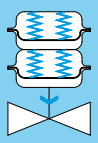 (stem extending by spring)	Air supply pressure min. (bar) [2]	1,7	I.	(bar)	5,7 b)	2,9 b)		
			II.	(bar)	5,4 b)	2,7 b)		
			III.	(bar)	5,4 e)	2,7 e)		
		2,9	I.	(bar)	13,9	7,8	2,3	
			II.	(bar)	13,6	7,6	2,1	
			III.	(bar)	13,6 b)	7,6 b)	2,2 b)	
		3,5	I.	(bar)	21,8	13,5	5,6	
			II.	(bar)	21,5	13,3	5,5	
			III.	(bar)	21,5 a)	13,3 a)	5,5 a)	
		4,5	I.	(bar)	26	18	8	5
			II.	(bar)	25,7	17,8	7,9	4,9
			III.	(bar)	22,2 a)	15,3 a)	7,9	4,9

DN					125	150	200	250	300
Kvs-value				(m^3/h)	288	410	725	1145	1635
max. diff. pressure [1]				(bar)	1,5	1	0,8		0,5
Seat-Ø				(mm)	126	151	201	251	301
Travel				(mm)	32	38	50	65	75
DP34T 1600 cm^2 Spring opens on air failure 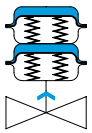 (stem retracting by spring)	Air supply pressure min. (bar) [2]	1,7	I.	(bar)	6,9 c)	3,8 b)			
			II.	(bar)	6,6 c)	3,5 b)			
			III.	(bar)	6,6 f)	3,6 f)			
		2	I.	(bar)	12,9 c)	7,9 b)	3,2 b)	1,9 b)	
			II.	(bar)	12,6 c)	7,7 b)	3,1 b)	1,8 b)	
			III.	(bar)	12,6 f)	7,7 f)	3,1 e)	1,8 e)	
		3	I.	(bar)	24,8 c)	16,3 b)	8 b)	5 b)	2,2
			II.	(bar)	24,5 c)	16,1 b)	7,9 b)	4,9 b)	2,2
			III.	(bar)			7,9 e)	4,9 e)	2,2
		4	I.	(bar)	36,7 c)	24,6 b)	12,8 b)	8,1 b)	4,3
			II.	(bar)	36,4 c)	24,4 b)	12,6 b)	8 b)	4,3
			III.	(bar)					4,3
		5	I.	(bar)					6,4
			II.	(bar)					6,4
			III.	(bar)					6,4
		6	I.	(bar)					8,5
			II.	(bar)					8,5
			III.	(bar)					8,5

I. Fig. 405: EPDM-sealing
II. Fig. 405: PTFE- / pure graphite-packing
III. Fig. 460: Bellows seal

[1] max. differential pressure drop

[2] Air supply pressure max. to actuator: 6 bar Restriction: a) 5 bar b) 4,5 bar c) 4 bar d) 3,5 bar e) 3 bar

Fig. 405 / 460 (DN125-250)

Closing pressures: Pneumatic actuator ARI-DP34Tri

max. permissible closing pressures on flow-to-open P2 = 0.
Observe pressure-temperature-limits, refer to page 2.

DN					125	150	200	250
Kvs-value				(m^3/h)	288	410	725	1145
max. diff. pressure [1]				(bar)	1,5	1	0,8	
Seat-Ø				(mm)	126	151	201	251
Travel				(mm)	32	38	50	65
DP34Tri 2400 cm^2 Spring closes on air failure 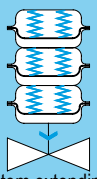 (stem extending by spring)	Air supply pressure min. (bar) [2]	1,7	I.	(bar)	9,8 d)	5,3 d)	1,3 d)	
			II.	(bar)	9,5 d)	5,1 d)	1,2 d)	
			III.	(bar)	9,5 f)	5,1 f)	1,2 f)	
		2,9	I.	(bar)	22 b)	12,8 b)	4,2 b)	2,5 b)
			II.	(bar)	21,7 b)	12,5 b)	4 b)	2,4 b)
			III.	(bar)	21,8 d)	12,6 d)	4,1 d)	2,4 d)
		3,5	I.	(bar)	33,9 a)	21,2 a)	9,2 a)	5,8 a)
			II.	(bar)	33,6 a)	21 a)	9 a)	5,7 a)
		4,5	I.	(bar)	40 a)	28 a)	12,7 a)	8,1 a)
			II.	(bar)	40 a)	27,8 a)	12,6 a)	8 a)

I. Fig. 405: EPDM-sealing
II. Fig. 405: PTFE- / pure graphite-packing
III. Fig. 460: Bellows seal

[1] max. differential pressure drop

[2] Air supply pressure max. to actuator: 5 bar Restriction: a) 5 bar b) 4,5 bar c) 4 bar d) 3,5 bar e) 3 bar f) 2,5 bar

max. permissible closing pressures on flow-to-open P2 = 0.
Observe pressure-temperature-limits, refer to page 2.

DN					125	150	200	250	300	350	400	500
Kvs-value				(m^3/h)	288	410	725	1145	1635	2220	3180	4530
max. diff. pressure [1]				(bar)	1,5	1	0,8		0,5			
Seat-Ø				(mm)	126	151	201	251	301	351	401	501
Travel				(mm)	32	38	50	65	75	90	100	115
DP35 **2800 cm^2** **Spring closes on air failure** (stem extending by spring)	Air supply pressure min. (bar) [2]	4,3	I.	(bar)		40	23,6	13,9	7,8	4,9	3,7	1,9
			II.	(bar)		40	23,5	13,8	7,8	4,9	3,7	1,9
			III.	(bar)					7,8	4,9	3,7	1,9

DN					125	150	200	250	300	350	400	500
Kvs-value				(m^3/h)	288	410	725	1145	1635	2220	3180	4530
max. diff. pressure [1]				(bar)	1,5	1	0,8		0,5			
Seat-Ø				(mm)	126	151	201	251	301	351	401	501
Travel				(mm)	32	38	50	65	75	90	100	115
DP35 **2800 cm^2** **Spring opens on air failure** (stem retracting by spring)	Air supply pressure min. (bar) [2]	1,5	I.	(bar)	12,8 b)	8,2 b)	3,7 b)	1,7 b)				
			II.	(bar)	12,5 b)	8 b)	3,6 b)	1,7 b)				
		2	I.	(bar)	23,4 b)	15,6 b)	8 b)	4,5 b)	2	1		
			II.	(bar)	23,1 b)	15,4 b)	7,8 b)	4,5 b)	2	1		
			III.	(bar)					2	1		
		3	I.	(bar)	40 b)	30,5 b)	16,5 b)	10,1 b)	5,7	3,8	3,1	
			II.	(bar)	40 b)	30,3 b)	16,3 b)	10 b)	5,7	3,8	3,1	
			III.	(bar)					5,7	3,8	3,1	
		4	I.	(bar)		40 b)	24,9 b)	15,7 b)	9,4	6,6	5,2	3,1
			II.	(bar)		40 b)	24,8 b)	15,6 b)	9,4	6,6	5,2	3,1
			III.	(bar)					9,4	6,6	5,2	3,1
		5	I.	(bar)					13,2	9,3	7,4	4,5
			II.	(bar)					13,2	9,3	7,4	4,5
			III.	(bar)					13,2	9,3	7,4	4,5
		6	I.	(bar)					16,9	12,1	9,5	5,9
			II.	(bar)					16,9	12,1	9,5	5,9
			III.	(bar)					16,9	12,1	9,5	5,9

I. Fig. 405: EPDM-sealing
II. Fig. 405: PTFE- / pure graphite-packing
III. Fig. 460: Bellows seal

[1] max. differential pressure drop

[2] Air supply pressure max. to actuator: 6 bar Restriction: a) 5 bar b) 4,5 bar c) 4 bar d) 3,5 bar e) 3 bar

Stop valve straight trough with electric actuator ARI-PREMIO / PREMIO-Plus 2G

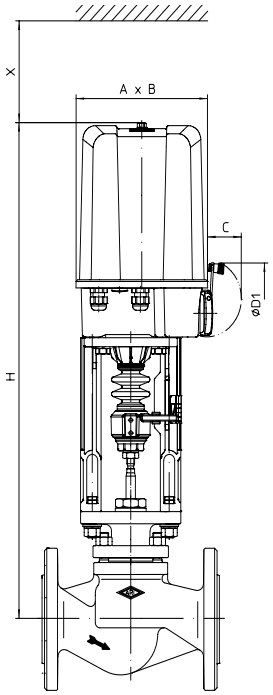

Fig. 405

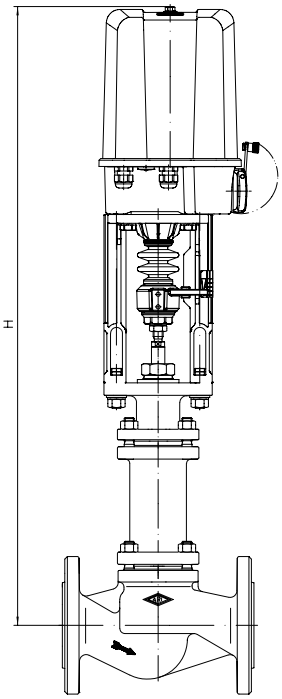

Fig. 460

Actuator data		2,2 - 5 kN	12 - 25 kN
A	(mm)	171	210
B	(mm)	156	184
C	(mm)	50	90
Ø D1	(mm)	90	130
X	(mm)	150	200

Technical data and acc essories of actuators: refer to data sheet ARI-PREMIO / PREMIO-Plus 2G

Heights and weights

DN				15	20	25	32	40	50	65	80	100	125	150	200	250
Fig. 405	**2,2 kN**	H	(mm)	550	550	558	559	565	571	584	--	--	--	--	--	--
		PN16	(kg)	9	10	11	12	14	17	22	--	--	--	--	--	--
		PN40	(kg)	10	11	12	13	15	18	25	--	--	--	--	--	--
	5 kN	H	(mm)	550	550	558	559	565	571	584	600	619	690	--	--	--
		PN16	(kg)	10	11	12	13	15	18	23	29	39	54	80	--	--
		PN40	(kg)	11	12	13	15	17	20	27	33	45	63	84	--	--
	12 kN 15 kN	H	(mm)	--	--	--	--	740	746	759	775	794	832	892	981	1056
		PN16	(kg)	--	--	--	--	19	22	27	33	43	58	84	156	270
		PN40	(kg)	--	--	--	--	21	24	31	37	49	67	88	188	305
	25 kN	H	(mm)	--	--	--	--	--	--	--	--	--	832	892	981	1056
		PN16	(kg)	--	--	--	--	--	--	--	--	--	59	85	157	271
		PN40	(kg)	--	--	--	--	--	--	--	--	--	68	89	189	306
Fig. 460	**2,2 kN**	H	(mm)	735	735	743	743	734	736	820	--	--	--	--	--	--
		PN16	(kg)	13	13	14	17	19	22	25	--	--	--	--	--	--
		PN40	(kg)	15	17	19	22	28	31	38	--	--	--	--	--	--
	5 kN	H	(mm)	735	735	743	743	734	736	820	832	848	918	--	--	--
		PN16	(kg)	15	15	16	18	21	23	26	37	53	69	100	--	--
		PN40	(kg)	17	18	21	24	30	32	39	49	66	81	97	--	--
	12 kN 15 kN	H	(mm)	--	--	--	--	909	911	995	1007	1023	1060	1218	1417	1493
		PN16	(kg)	--	--	--	--	25	27	30	41	57	73	104	150	230
		PN40	(kg)	--	--	--	--	34	36	43	53	70	85	101	180	265
	25 kN	H	(mm)	--	--	--	--	--	--	--	--	--	1060	1218	1417	1493
		PN16	(kg)	--	--	--	--	--	--	--	--	--	74	105	151	231
		PN40	(kg)	--	--	--	--	--	--	--	--	--	86	102	181	266

Further dimensions refer to pages 18-21.

Fig. 405 / 460 (DN15-250)

Closing pressures: Electric actuator ARI-PREMIO / PREMIO-Plus 2G

max. permissible closing pressures on flow-to-open P2 = 0.
Observe pressure-temperature-limits, refer to page 2.

DN				15	20	25	32	40	50	65	80	100	125	150	200	250
Kvs-value			(m^3/h)	4,2	7,4	12	19	31	47	77	120	188	288	410	725	1145
max. diff. pressure [1]			(bar)	2								1,5		1	0,8	
Seat-Ø			(mm)	21		27	31	41	51	66	81	101	126	151	201	251
Travel			(mm)	4	5	7	8	10	13	17	20	25	32	38	50	65
2,2 kN	Closing pressure	I.	(bar)	36,2	36,2	21,6	14,8	7,1	3,5	1,1						
		II.	(bar)	33,3	33,3	19,7	13,4	6,2	3							
		III.	(bar)	23,6	23,6	18,1	12,2	5	2,2							
	Operating time		(s)	11	13	18	21	26	34	45						
	Operating speed [2]		(mm/s)	0,38												
5 kN	Closing pressure	I.	(bar)	40	40	40	40	26,2	15,9	8,6	5,1	2,8	1,3			
		II.	(bar)	40	40	40	40	25,4	15,4	8,2	4,8	2,6	1,2			
		III.	(bar)	40	40	40	40	24,2	14,6	7,9	4,6	2,5	1,1			
	Operating time		(s)	11	13	18	21	26	34	45	53	66	84			
	Operating speed		(mm/s)	0,38												
12 kN	Closing pressure	I.	(bar)					40	40	27,5	17,7	11	6,6	4,3	2,1	1,1
		II.	(bar)					40	40	27,1	17,4	10,8	6,5	4,2	2	1,1
		III.	(bar)					40	40	26,8	17,2	10,7	6,4	4,1	2	1,1
	Operating time		(s)					26	34	45	53	66	84	100	132	171
	Operating speed		(mm/s)					0,38								
15 kN	Closing pressure	I.	(bar)							35,6	23,1	14,5	8,9	5,9	3	1,7
		II.	(bar)							35,2	22,8	14,3	8,7	5,8	2,9	1,7
		III.	(bar)							34,9	22,6	14,2	8,7	5,7	2,9	1,7
	Operating time		(s)							45	53	66	84	100	132	171
	Operating speed		(mm/s)							0,38						
25 kN	Closing pressure	I.	(bar)										16,5	11,2	6,0	3,7
		II.	(bar)										16,3	11,1	5,9	3,6
		III.	(bar)										16,2 [3]	11,0	5,9	3,7
	Operating time		(s)										84	100	132	171
	Operating speed		(mm/s)										0,38			
Further operating speeds: refer to data sheet ARI-PREMIO / PREMIO-Plus 2G																

$$\text{Operating time [s]} = \frac{\text{Travel [mm]}}{\text{Operating speed [mm/s]}}$$

I. Fig. 405: PTFE-V-ring unit (DN15-150) / EPDM-sealing
II. Fig. 405: PTFE- / pure graphite-packing
III. Fig. 460: Bellows seal

[1] max. differential pressure drop
[2] Based on a frequency of 50Hz the control speed and power consumption of the synchronous motors PREMIO 2,2kN are 20% higher at frequency of 60 Hz.
[3] Connection M20

Stop valve straight trough with electric actuator AUMA

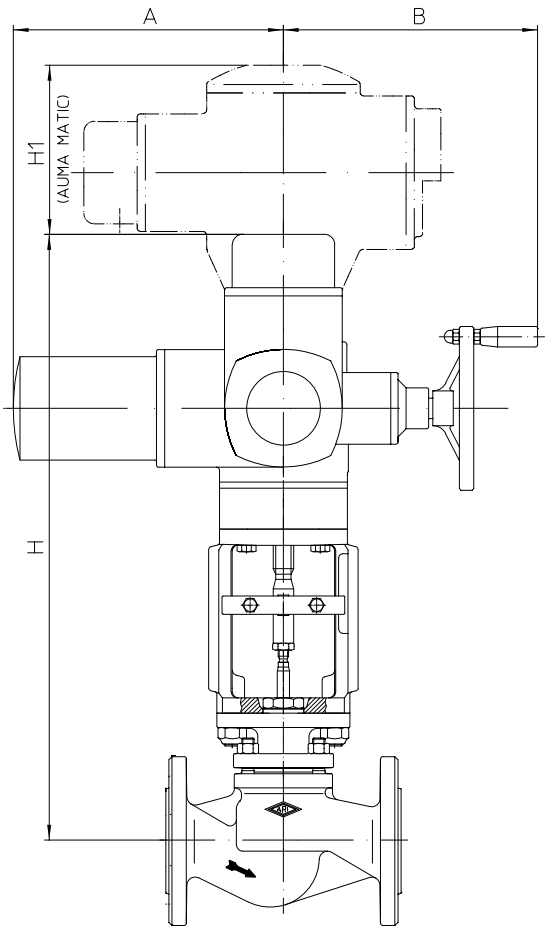

Fig. 405

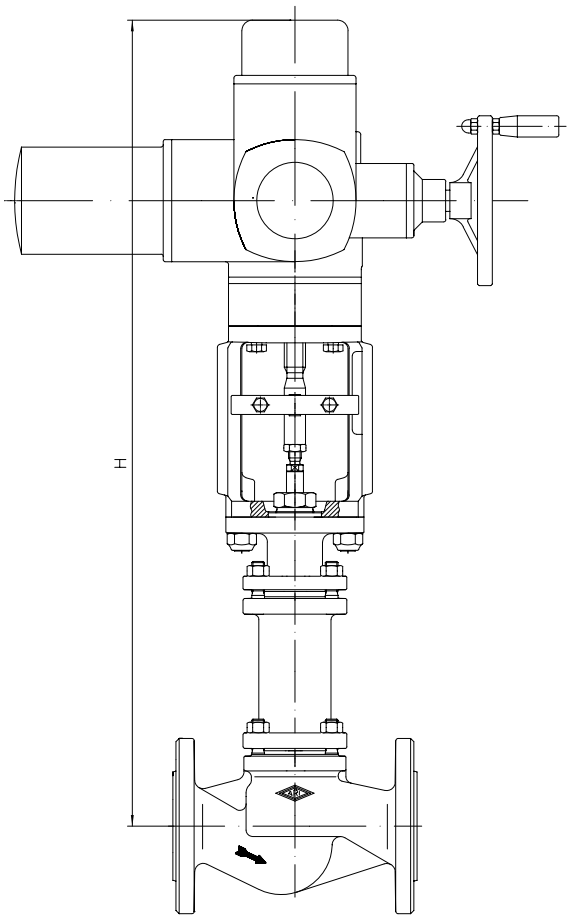

Fig. 460

Actuator data		SA 07.2	SA 07.6	SA 10.2	SA 14.2	SA 14.6
A	(mm)	265		283	389	
B	(mm)	249		254	336	339
H1 (AUMA MATIC)	(mm)	130			182	

Supply voltage: 400V 50Hz 3~ (Other voltages on request)
Technical data for actuator refer to price list.

Heights and weights

DN				15	20	25	32	40	50	65	80	100	125	150	200	250
Fig. 405	**SA 07.2 SA 07.6**	H	(mm)	621	621	629	630	636	642	655	671	690	728	788	869	929
		PN16	(kg)	31	32	33	34	36	39	46	51	61	76	102	178	292
		PN40	(kg)	32	33	33	35	37	40	49	55	68	85	106	210	324
	SA 10.2	H	(mm)	--	--	--	--	--	--	--	673	692	730	790	871	931
		PN16	(kg)	--	--	--	--	--	--	--	54	64	78	104	180	294
		PN40	(kg)	--	--	--	--	--	--	--	57	70	87	108	212	326
	SA 14.2	H	(mm)	--	--	--	--	--	--	--	--	--	827	858	912	972
		PN16	(kg)	--	--	--	--	--	--	--	--	--	125	150	211	326
		PN40	(kg)	--	--	--	--	--	--	--	--	--	131	152	243	358
	SA 14.6 with LE 100.1	H	(mm)	--	--	--	--	--	--	--	--	--		1148	1202	1262
		PN16	(kg)	--	--	--	--	--	--	--	--	--		196	257	372
		PN40	(kg)	--	--	--	--	--	--	--	--	--		198	289	404
Fig. 460	**SA 07.2 SA 07.6**	H	(mm)	806	806	814	814	805	807	891	903	919	956	1114	1313	1374
		PN16	(kg)	35	35	36	39	41	44	48	59	75	91	122	168	248
		PN40	(kg)	37	39	41	44	50	53	61	71	88	103	119	198	283
	SA 10.2	H	(mm)	--	--	--	--	--	--	--	--	--	--	1116	1315	1376
		PN16	(kg)	--	--	--	--	--	--	--	--	--	--	124	170	250
		PN40	(kg)	--	--	--	--	--	--	--	--	--	--	121	200	285

(For version with AUMA SA Ex other heights.)
Further dimensions refer to pages 18-21.

max. permissible closing pressures on flow-to-open P2 = 0.
Observe pressure-temperature-limits, refer to page 2.

Fig. 405

DN				15	20	25	32	40	50	65	80	100	125	150	200	250
Kvs-value			(m^3/h)	4,2	7,4	12	19	31	47	77	120	188	288	410	725	1145
max. diff. pressure [1]			(bar)	2	2	2	2	2	2	2	2	1,5	1,5	1	0,8	0,8
Seat-Ø			(mm)	21	21	27	31	41	51	66	81	101	126	151	201	251
Travel			(mm)	4	5	7	8	10	13	17	20	25	32	38	50	65
SA 07.2 Output drive Form A TR 20 x 4 - LH	Closing pressure	I./II.	(bar)	40	40	40	40	40	40	39,7	25,8	16,3	10	6,7		
	Torque		(Nm)	10	10	10	10	15	20	30	30	30	30	30		
	Operating time (50 Hz)		(s)	11	13	19	21	27	35	16	19	23	30	36		
	Output drive		(rpm)	5,6						16						
SA 07.6 Output drive Form A TR 26 x 5 - LH	Closing pressure	I./II.	(bar)							40	37,3	23,8	14,9	10,1	5,3	3,3
	Torque (Nm)		(Nm)							45	60	60	60	60	60	60
	Operating time (50 Hz)		(s)							13	15	19	24	29	38	49
	Output drive (rpm)		(rpm)							16						
SA 10.2 Output drive Form A TR 26 x 5 - LH	Closing pressure	I./II.	(bar)								40	28,3	26,5	18,3	12,3	7,9
	Torque (Nm)		(Nm)								70	70	100	100	120	120
	Operating time (50 Hz)		(s)								15	19	24	29	38	49
	Output drive (rpm)		(rpm)								16					
SA 14.2 Output drive Form A TR 30 x 6 - LH	Closing pressure	I./II.	(bar)										40	39,3	22	14,2
	Torque (Nm)		(Nm)										200	250	250	250
	Operating time (50 Hz)		(s)										20	24	31	41
	Output drive (rpm)		(rpm)										16			
SA 14.6 with LE100 Output drive Form B TR 40 x 5 - LH	Closing pressure	II.	(bar)											40	29,4	19,1
	Torque		(Nm)											350	400	400
	Operating time (50 Hz)		(s)											30	39	51
	Output drive		(rpm)											11		

Fig. 460

DN				15	20	25	32	40	50	65	80	100	125	150	200	250
Kvs-value			(m^3/h)	4,2	7,4	12	19	31	47	77	120	188	288	410	725	1145
max. diff. pressure [1]			(bar)	2	2	2	2	2	2	2	2	1,5	1,5	1	0,8	0,8
Seat-Ø			(mm)	21	21	27	31	41	51	66	81	101	126	151	201	251
Travel			(mm)	4	5	7	8	10	13	17	20	25	32	38	50	65
SA 07.2 Output drive Form A TR 20 x 4 - LH	Closing pressure	III.	(bar)	40	40	40	40	40	40	39,5	25,6	16,1	9,9	6,6		
	Torque		(Nm)	10	10	10	10	15	20	30	30	30	30	30		
	Operating time (50 Hz)		(s)	11	13	19	21	27	35	16	19	23	30	36		
	Output drive		(rpm)	5,6						16						
SA 07.6 Output drive Form A TR 26 x 5 - LH	Closing pressure	III.	(bar)							40	26,7	16,9	10,4	10	5,3	3,3
	Torque		(Nm)							45	45	45	45	60	60	60
	Operating time (50 Hz)		(s)							13	15	19	24	29	38	49
	Output drive		(rpm)							16						
SA 10.2 Output drive Form A TR 26 x 5 - LH	Closing pressure	III.	(bar)											16,1	7,7	4,8
	Torque		(Nm)											90	80	80
	Operating time (50 Hz)		(s)											29	38	49
	Output drive		(rpm)											16		

I. Fig. 405: PTFE-V-ring unit (DN15-150) / EPDM-sealing
II. Fig. 405: PTFE- / pure graphite-packing
III. Fig. 460: Bellows seal

[1] max. differential pressure drop

Stop valve straight trough with electric actuator AUMA

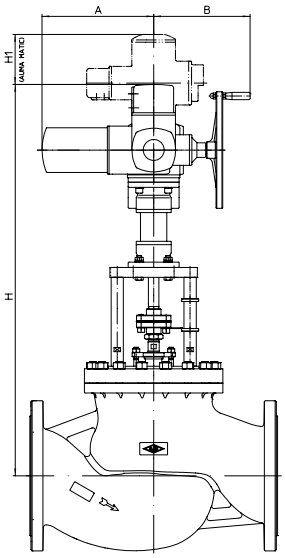

Fig. 405

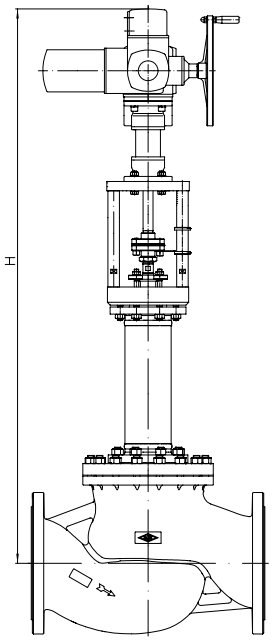

Fig. 460

Actuator data		SA 07.6	SA 10.2	SA 14.2	SA 14.6	SA 16.2
A	(mm)	265	283	389		430
B	(mm)	249	254	336	339	365
H1 (AUMA MATIC)	(mm)	130		182		182

Supply voltage: 400V 50Hz 3~ (Other voltages on request)
Technical data for actuator refer to price list.

Heights and weights

DN				300	350	400	500
Fig. 405	**SA 07.6 LE 25.1**	H	(mm)	1204	--	--	--
		PN16	(kg)	400	--	--	--
		PN40	(kg)	445	--	--	--
	SA 10.2 LE 50.1	H	(mm)	1291	1348	1385	1472
		PN16	(kg)	406	--	--	--
		PN40	(kg)	451	596	888	1246
	SA 14.2 LE 70.1	H	(mm)	1405	1462	1499	1621
		PN16	(kg)	464	--	--	--
		PN40	(kg)	509	654	946	1304
	SA 14.6 LE 100.1	H	(mm)	1405	1462	1499	1621
		PN16	(kg)	469	--	--	--
		PN40	(kg)	514	659	951	1309
	SA 16.2 LE 200.1	H	(mm)	1418	1475	1647	1734
		PN16	(kg)	501	--	--	--
		PN40	(kg)	546	691	983	1309
Fig. 460	**SA 07.6 LE 25.1**	H	(mm)	1832	--	--	--
		PN16	(kg)	492	--	--	--
		PN40	(kg)	536	--	--	--
	SA 10.2 LE 50.1	H	(mm)	1919	1977	1996	2094
		PN16	(kg)	498	--	--	--
		PN40	(kg)	542	683	949	1316
	SA 14.2 LE 70.1	H	(mm)	2033	2091	2110	2243
		PN16	(kg)	556	--	--	--
		PN40	(kg)	600	741	1007	1374
	SA 14.6 LE 100.1	H	(mm)	2033	2091	2110	2243
		PN16	(kg)	561	--	--	--
		PN40	(kg)	605	746	1012	1379
	SA 16.2 LE 200.1	H	(mm)	2046	2104	2258	2356
		PN16	(kg)	593	--	--	--
		PN40	(kg)	637	778	1044	1411

For version with AUMA SA Ex other heights

Further dimensions refer to pages 18-21.

Fig. 405 / 460 (DN300-500)

Closing pressures: Electric actuator AUMA SA (MATIC)

max. permissible closing pressures on flow-to-open P2 = 0.
Observe pressure-temperature-limits, refer to page 2.

DN				300	350	400	500
Kvs-value			(m^3/h)	1635	2220	3180	4530
max. diff. pressure [1]			(bar)	0,5	0,5	0,5	0,5
Seat-Ø			(mm)	301	351	401	501
Travel			(mm)	75	90	100	115
SA 07.6 with LE 25.1	Closing pressure	I./II./III.	(bar)	1,4			
	Torque		(Nm)	60			
	Operating time (50 Hz)		(s)	41			
	Output drive		(rpm)	22			
SA 10.2 with LE 50.1	Closing pressure	I./II./III.	(bar)	3,3	2,3	2	1,2
	Torque		(Nm)	120	120	120	120
	Operating time (50 Hz)		(s)	47	41	45	36
	Output drive		(rpm)	16	22	22	32
SA 14.2 with LE 70.1	Closing pressure	I./II./III.	(bar)	6,8	4,9	4	2,5
	Torque		(Nm)	250	250	250	250
	Operating time (50 Hz)		(s)	40	48	39	45
	Output drive		(rpm)	16	16	22	22
SA 14.6 with LE 100.1	Closing pressure	I./II./III.	(bar)	15,4	11,2	8,9	5,6
	Torque		(Nm)	500	500	500	500
	Operating time (50 Hz)		(s)	40	48	39	45
	Output drive		(rpm)	16	16	22	22
SA 16.2 with LE 200.1	Closing pressure	I./II./III.	(bar)	27,3	20	15,7	10
	Torque		(Nm)	1000	1000	1000	1000
	Operating time (50 Hz)		(s)	51	42	47	39
	Output drive		(rpm)	11	16	16	22

I. **Fig. 405: EPDM-sealing**
II. **Fig. 405: PTFE- / pure graphite-packing**
III. **Fig. 460: Bellows seal**

[1] max. differential pressure drop

Straight through stop valve

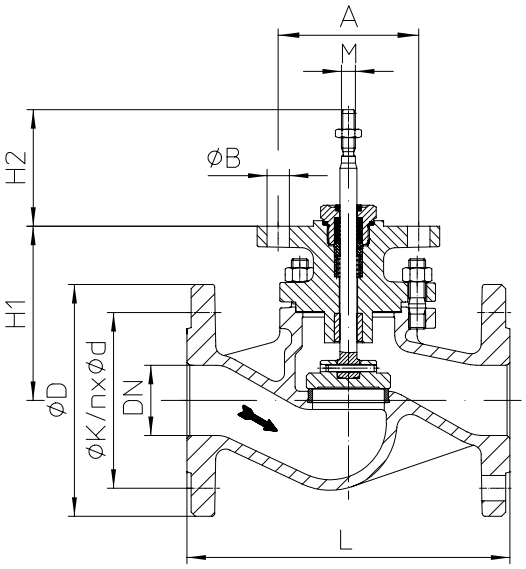

Fig. 405
DN15-150
(e.g.: DP32-34; PREMIO 2,2-15kN; AUMA 07.2-10.2)

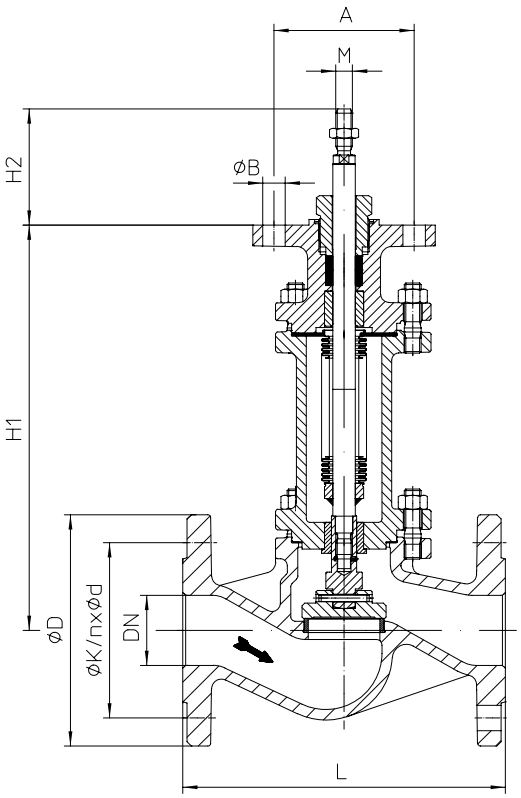

Fig. 460
DN15-150
(e.g.: DP32-34; PREMIO 2,2-15kN; AUMA 07.2-10.2)

DN			15	20	25	32	40	50	65	80	100	125	150
Dimensions													
M	Fig. 405	(mm)	M10						M14 x 1,5			M16 x 1,5	
	Fig. 460	(mm)	M12									M12	M16
H1	Fig. 405	(mm)	103		111	112	118	124	137	153	172	210	270
	Fig. 460	(mm)	288		296		287	289	373	385	401	438	596
H2	Fig. 405 / 460	(mm)	83										
A	Fig. 405 / 460	(mm)	100										
n x ØB	Fig. 405 / 460	(mm)	2 x 16										
Face-to-face dimension FTF series 1 according to DIN EN 558													
L		(mm)	130	150	160	180	200	230	290	310	350	400	480
Flanges acc. to DIN EN 1092-1/-2			Flange holes / -thickness tolerances acc. to DIN 2533/2544/2545										
ØD	PN16	(mm)	95	105	115	140	150	165	185	200	220	250	285
	PN25	(mm)									235	270	300
	PN40	(mm)											
ØK	PN16	(mm)	65	75	85	100	110	125	145	160	180	210	240
	PN25	(mm)									190	220	250
	PN40	(mm)											
n x Ød	PN16	(mm)	4x14			4x18			4x18	8x18	8x18	8x18	8x22
	PN25	(mm)							8x18		8x22	8x26	8x26
	PN40	(mm)											
Weights													
Fig. 405	PN16 (JL1040)	(kg)	3,6	4,3	5,2	6,8	8,7	11,6	16,7	22,4	32,5	47	73
	PN40 (1.0619+N)	(kg)	4,3	5,2	6,1	7,5	10	13	20	26	38,7	57	77
Fig. 460	PN16 (JL1040)	(kg)	8	8	9	11,5	14	16,5	19,5	30,5	46	54	84
	PN40 (1.0619+N)	(kg)	10	11,5	14	17	23	25,5	32,5	42,5	59	62	90
max. permissible thrust													
Fig. 405		(kN)	12.7						29,5			40,6	
Fig. 460		(kN)	18.2									18	37

Straight through stop valve

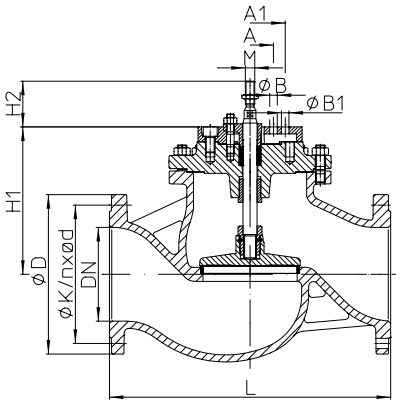

Fig. 405
DN125-250
(e.g.: DN125-150: DP34T-34Tri);
DN200-250: DP34-34Tri; PREMIO 12-15kN)

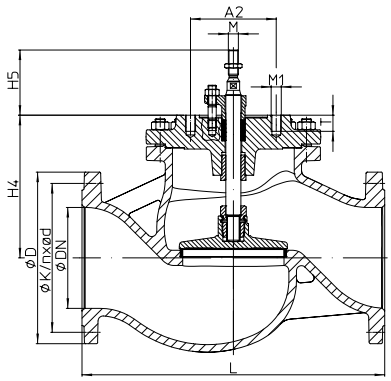

Fig. 405
DN125-250
(e.g.: DN200-250; AUMA 07.6- 10.2)

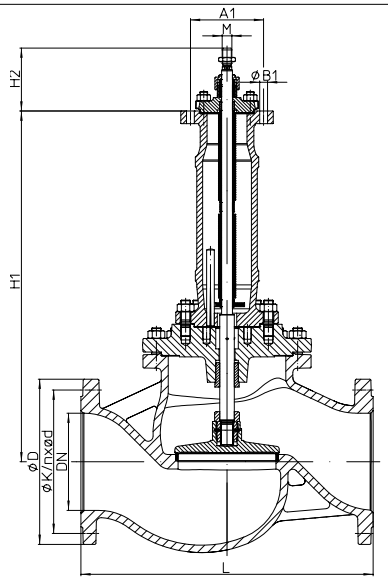

Fig. 460
DN125-250 M20
(e.g.: DN125-150 with DP 34T-34Tri;
DN200-250 with DP34-34 Tri)

DN			125	150	200		250	
Dimensions								
M	Fig. 405	(mm)	M20					
	Fig. 460	(mm)	M20		M16	M20	M16	M20
H1	Fig. 405	(mm)	230	261	315		375	
	Fig. 460	(mm)	637	668	795	722	856	782
H2	Fig. 405	(mm)	98					
	Fig. 460	(mm)	130		83	130	83	130
H4	Fig. 405	(mm)	198	229	283		343	
H5	Fig. 405	(mm)	130					
A	Fig. 405	(mm)	100					
	Fig. 460	(mm)			100		100	
n x ØB	Fig. 405	(mm)	2 x 16					
	Fig. 460	(mm)			2 x 16		2 x 16	
A1	Fig. 405	(mm)	150					
	Fig. 460	(mm)	150			150		150
n x ØB1	Fig. 405	(mm)	4 x 16					
	Fig. 460	(mm)	4 x 16			4 x 16		4 x 16
A2	Fig. 405	(mm)	170					
n x M1	Fig. 405	(mm)	8 x M20					
T	Fig. 405	(mm)	32					
Face-to-face dimension FTF series 1 according to DIN EN 558								
L		(mm)	400	480	600		730	
Flanges acc. to DIN EN 1092-1/-2								
ØD	PN16	(mm)	250	285	340		405	
	PN25	(mm)	270	300	360		425	
	PN40	(mm)			375		450	
ØK	PN16	(mm)	210	240	295		355	
	PN25	(mm)	220	250	310		370	
	PN40	(mm)			320		385	
n x Ød	PN16	(mm)	8 x 18	8 x 22	12 x 22		12 x 26	
	PN25	(mm)	8 x 26	8 x 26	12 x 26		12 x 30	
	PN40	(mm)			12 x 30		12 x 33	
Weights								
Fig. 405	PN16 (JL1040)	(kg)	59	84	145		259	
	PN40 (1.0619+N)	(kg)	65	86	177		291	
Fig. 460	PN16 (JL1040)	(kg)	82	105	139		219	
	PN40 (1.0619+N)	(kg)	91	111	169		254	
max. permissible thrust								
Fig. 405		(kN)	59,1					
Fig. 460		(kN)	34					

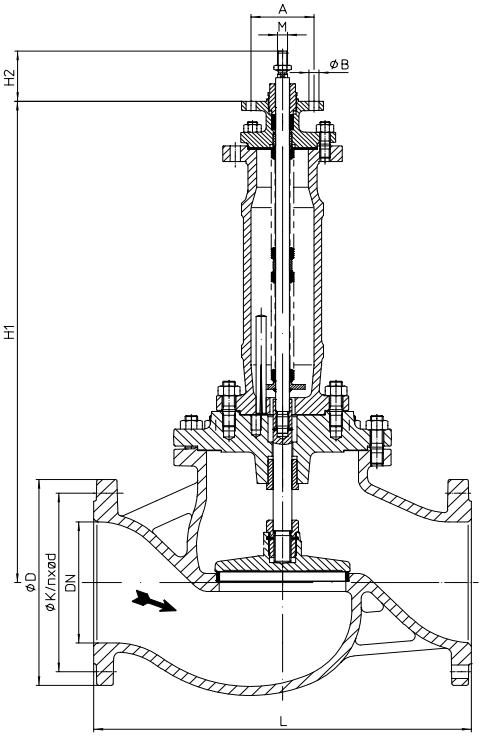

Fig. 460 DN200-250 M16
(e.g.: PREMIO 12-15kN;
AUMA 07.6 - 10.2)

Straight through stop valve

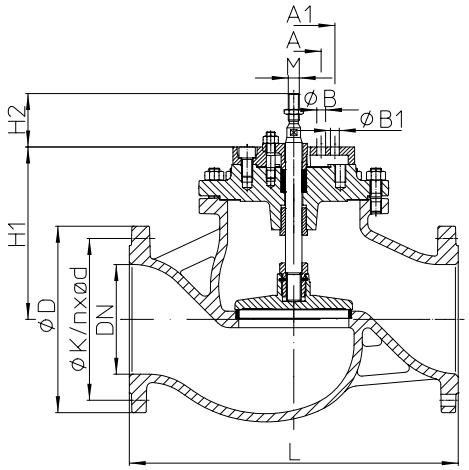

Fig. 405
DN125-250 M27

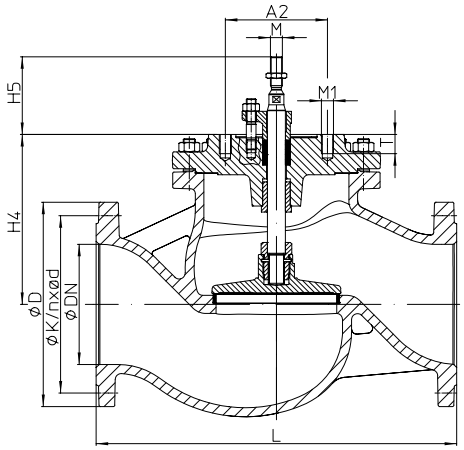

Fig. 405
DN125-250 M27
(e.g.: DP35; AUMA 14.2-14.6)

DN			125	150	200	250
Dimensions						
M	Fig. 405	(mm)	M27			
H1	Fig. 405	(mm)	230	261	315	375
H2	Fig. 405	(mm)	98			
H4	Fig. 405	(mm)	198	229	283	343
H5	Fig. 405	(mm)	130			
A	Fig. 405	(mm)	100			
n x ØB	Fig. 405	(mm)	2 x 16			
A1	Fig. 405	(mm)	150			
n x ØB1	Fig. 405	(mm)	4 x 16			
A2	Fig. 405	(mm)	170			
n x M1	Fig. 405	(mm)	8 x M20			
T	Fig. 405	(mm)	32			
Face-to-face dimension FTF series 1 according to DIN EN 558						
L		(mm)	400	480	600	730
Flanges acc. to DIN EN 1092-1/-2						
ØD	PN16	(mm)	250	285	340	405
	PN25	(mm)	270	300	360	425
	PN40	(mm)			375	450
ØK	PN16	(mm)	210	240	295	355
	PN25	(mm)	220	250	310	370
	PN40	(mm)			320	385
n x Ød	PN16	(mm)	8 x 18	8 x 22	12 x 22	12 x 26
	PN25	(mm)	8 x 26		12 x 26	12 x 30
	PN40	(mm)			12 x 30	12 x 33
Weights						
Fig. 405	PN16 (JL1040)	(kg)	59	84	145	260
	PN40 (1.0619+N)	(kg)	65	86	177	292
max. permissible thrust						
Fig. 405		(kN)	112			

Straight through stop valve

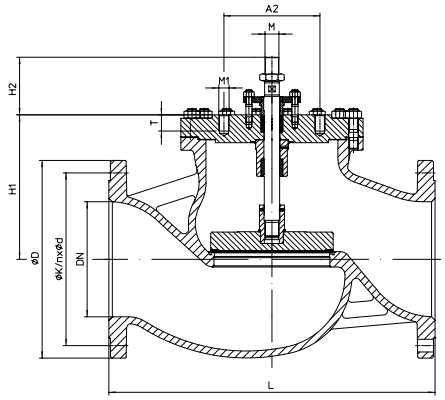

Fig. 405

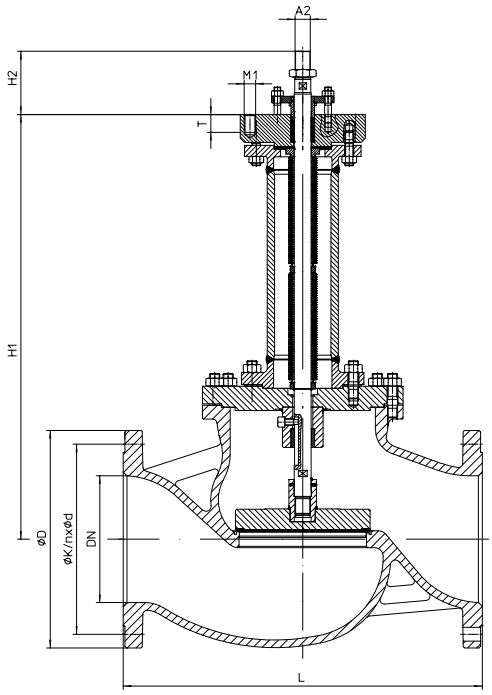

Fig. 460

DN			300		350		400		500	
Dimensions										
M	Fig. 405 / 460	(mm)	M36 x 1,5							
H1	Fig. 405	(mm)	377		434		471		558	
	Fig. 460	(mm)	1005		1063		1082		1180	
H2	Fig. 405 / 460	(mm)	150							
A2	Fig. 405 / 460	(mm)	170	250	170	250	170	250	170	250
n x M1	Fig. 405 / 460	(mm)	4 x M20	4 x M27	4 x M20	4 x M27	4 x M20	4 x M27	4 x M20	4 x M27
T	Fig. 405 / 460	(mm)	35	42	35	42	35	42	35	42
Face-to-face dimension FTF series 1 according to DIN EN 558										
L		(mm)	850		980		1100		1350 (acc. to manufacturers standard)	
Flanges acc. to DIN EN 1092-1/-2										
ØD	PN16	(mm)	460		520		--		--	
	PN25	(mm)	485		555		620		730	
	PN40	(mm)	515		580		660		755	
ØK	PN16	(mm)	410		470		--		--	
	PN25	(mm)	430		490		550		660	
	PN40	(mm)	450		510		585		670	
n x Ød	PN16	(mm)	12 x 26		16 x 6		--		--	
	PN25	(mm)	16 x 30		16 x 33		16 x 36		20 x 36	
	PN40	(mm)	16 x 33		16 x 36		16 x 39		20 x 42	
Weights										
Fig. 405	PN40 (1.0619+N)	(kg)	402		547		839		1197	
Fig. 460	PN40 (1.0619+N)	(kg)	493		634		900		1267	
max. permissible thrust										
Fig. 405 / 460		(kN)	250							

Fig. 405 (DN15-150)

Parts: Standard design

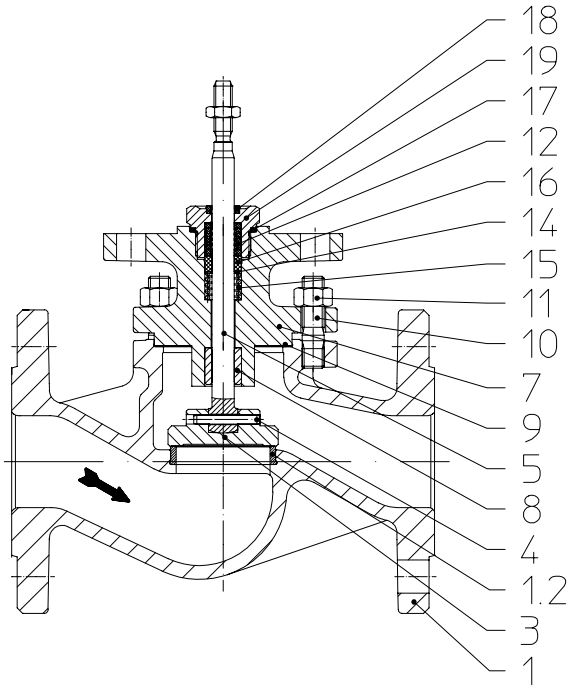

I. PTFE-V-ring unit

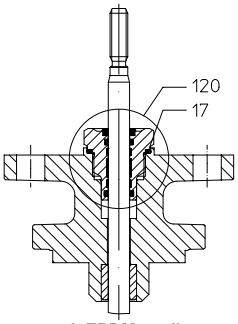

I. EPDM-sealing

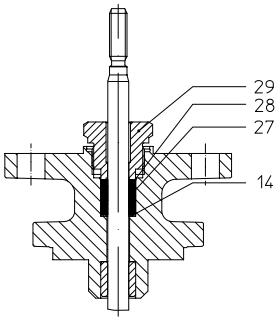

II. PTFE- / pure graphite-packing

Pos.	Sp.p.	Description	Fig. 12.405	Fig. 22.405 / Fig. 23.405	Fig. 34.405 / Fig. 35.405	Fig. 55.405
1		Body	EN-GJL-250 , EN-JL1040	EN-GJS-400-18U-LT, EN-JS1049	GP240GH+N, 1.0619+N	GX5CrNiMo19-11-2, 1.4408
1.2		Seat ring	X20Cr13+QT, 1.4021+QT		X20Cr13+QT, 1.4021+QT >DN50: G19 9 Nb Si, 1.4551	--
3	x	Plug	X20Cr13+QT, 1.4021+QT			X6CrNiMoTi17-12-2, 1.4571
4	x	Spring-type straight pin	X10CrNi18-8, 1.4310			
5	x	Stem	X20Cr13+QT, 1.4021+QT			X6CrNiMoTi17-12-2, 1.4571
7		Mounting bonnet	EN-GJS-400-18U-LT, EN-JS1049		GP240GH+N, 1.0619+N	GX5CrNiMo19-11-2, 1.4408
8		Giude bushing	X20Cr13+QT, 1.4021+QT (hardened)			X6CrNiMoTi17-12-2, 1.4571
9	x	Gasket	Pure graphite (CrNi laminated with graphite)			
10		Stud	25CrMo4, 1.7218			A4 - 70
11		Hexagon nuts	C35E, 1.1181			A4
12	Set: refer to Pos. 100	V-ring unit	PTFE			
14		Washer	X5CrNi18-10, 1.4301			
15		Compression spring	X10CrNi18-8, 1.4310			
16		Bush	PTFE (strengthened)			
17		Gasket	Cu / Soft iron			X6CrNiMoTi17-12-2, 1.4571
18		Scraper	PTFE (strengthened)			
19		Coupling	X8CrNiS18-9, 1.4305			
27/28	x	Packing ring	PTFE or Pure graphite			
29	x	Coupling	X8CrNiS18-9, 1.4305			

Stem sealings Fig. 405			
100	x	V-ring unit (set)	Set of: Pos. 12, 14, 15, 16, 17, 18, 19
120	x	EPDM-sealing	EPDM / X20Cr13+QT, 1.4021+QT
27/28	x	Packing ring	PTFE
27/28	x	Packing ring	Pure graphite
	└ Spare parts		

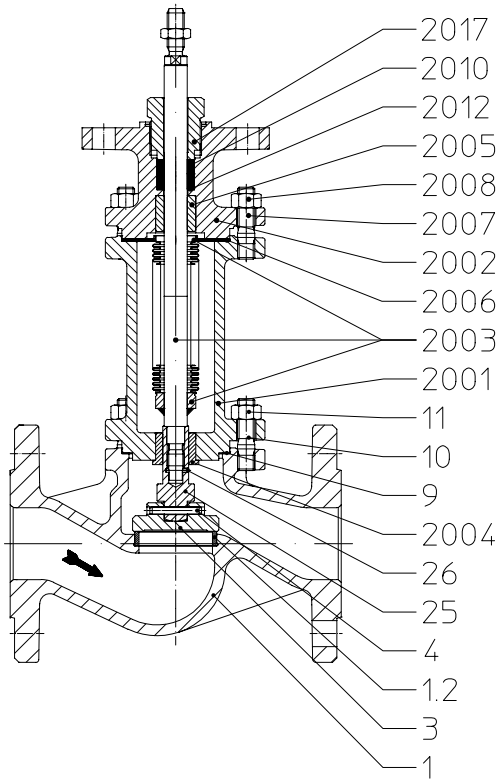

III. PTFE-packing / Pure graphite-packing

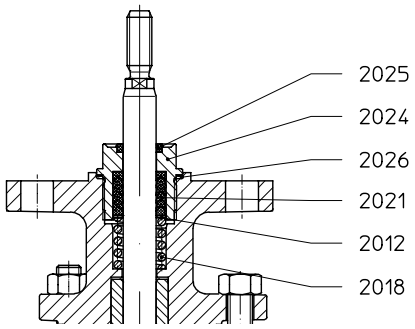

III. Stainless steel-bellow with V-ring unit

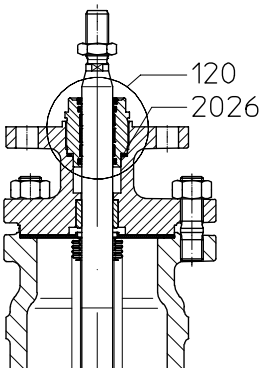

III. Stainless steel bellows seal with EPDM-sealing

Pos.	Sp.p.	Description	Fig. 12.460	Fig. 22.460 / Fig. 23.460	Fig. 34.460 / Fig. 35.460	Fig. 55.460
1		Body	EN-GJL-250 , EN-JL1040	EN-GJS-400-18U-LT, EN-JS1049	GP240GH+N, 1.0619+N	GX5CrNiMo19-11-2, 1.4408
1.2		Seat ring	X20Cr13+QT, 1.4021+QT		X20Cr13+QT, 1.4021+QT >DN50: G19 9 Nb Si, 1.4551	--
3	x	Plug	X20Cr13+QT, 1.4021+QT			X6CrNiMoTi17-12-2, 1.4571
4	x	Spring-type straight pin	X10CrNi18-8, 1.4310			
9	x	Gasket	Pure graphite (CrNi laminated with graphite)			
10		Stud	25CrMo4, 1.7218			A4 - 70
11		Hexagon nuts	C35E, 1.1181			A4
25	x	Stem adapter	X20Cr13+QT, 1.4021+QT			X6CrNiMoTi17-12-2, 1.4571
2001		Bellows housing	EN-GJS-400-18U-LT, EN-JS1049		GP240GH+N, 1.0619+N	GX5CrNiMo19-11-2, 1.4408
2002		Mounting bonnet	EN-GJS-400-18U-LT, EN-JS1049		GP240GH+N, 1.0619+N	GX5CrNiMo19-11-2, 1.4408
2003	x	Stem- / Bellows unit	X20Cr13+QT, 1.4021+QT / X6CrNiTi18-10, 1.4541			X6CrNiMoTi17-12-2, 1.4571
2004		Giude bushing	X20Cr13+QT, 1.4021+QT (hardened)			X6CrNiMoTi17-12-2, 1.4571
2005		Giude bushing	X20Cr13+QT, 1.4021+QT (hardened)			X6CrNiMoTi17-12-2, 1.4571
2006	x	Gasket	Pure graphite (CrNi laminated with graphite)			
2007		Stud	25CrMo4, 1.7218			A4 - 70
2008		Hexagon nuts	C35E, 1.1181			A4
2010	x	Packing ring	Pure graphite			
2012	x	Washer	X5CrNi18-10, 1.4301			
2017	x	Coupling	X8CrNiS18-9, 1.4305			
2012	Set: refer to Pos. 100	Washer	X5CrNi18-10, 1.4301			
2018		Compression spring	X10CrNi18-8, 1.4310			
2021		V-ring unit	PTFE			
2024		Coupling	X8CrNiS18-9, 1.4305			
2025		Scraper	PTFE			
2026		Gasket	X6CrNiMoTi17-12-2, 1.4571			

Stem sealings Fig. 460				
2010	x	Packing ring	Pure graphite	
100	x	V-ring unit (set)	Set of: Pos. 2012 - 2026	
120	x	EPDM-sealing	EPDM / X20Cr13+QT, 1.4021+QT	Set of: Pos. 45.1 - 45.5
	└ Spare parts			

myValve® - Your Valve Sizing-Program.

myValve® is a powerful software tool that not only helps you size your system components; it also gives you instant access to all other data about the selected product, such as order information, spare parts drawings, operating instructions, data sheets, etc., whenever you need it.

Contents:

Module ARI-control valves STEVI-calculation

- Sizing (calculation of flow quantity Kv, volume flow Q, pressure drop Δp, sound level and selecting the valve.)

Media:

Integrated media-databank (more than 160 media) with conditions:

- Vapours / gases
- Steam (saturated and superheated)
- Liquids

Special features:

- Project administration of the calculation and product data incl. spare part drawings concerning to project and tag number.
- Direct output or calculation and product data in PDF format.
- Product data could be taken for a direct order.
- SI- and ANSI-units with direct conversion to another databank.
- Settings with over pressure or absolute pressure.
- All ARI valves are integrated in a databank.
- Direct access concerning to the product on data sheets, operating instructions, pressure-temperature-diagram and spare part drawings
- Operation in company networks possible (no complex installations on individually PC's necessary).
- Extensive catalogue extending over several product groups.

System Requirements:

Windows operating systems, Linux, etc.